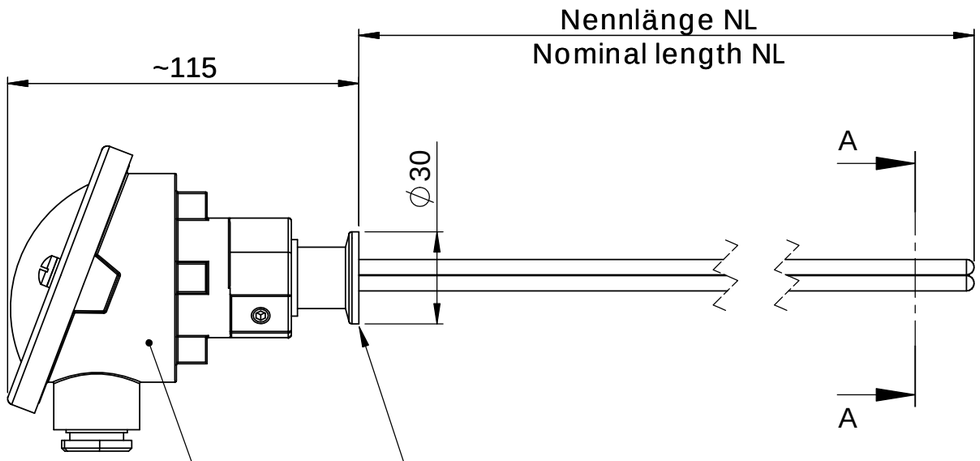

Prozessanschluss ISO 2861 DN 16
Process fitting ISO 2861 DN 16

Anschlusskopf Form A
Connection head form A

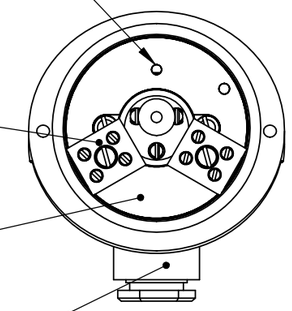

M4 Bohrung für zusätzliche Lüsterklemme
M4 thread for aditional terminal

Lüsterklemme Keramik
Ceramic terminal

Montageplatte
Mounting disc

Kabeldurchführung M20x1,5
Cable glance M20x1,5

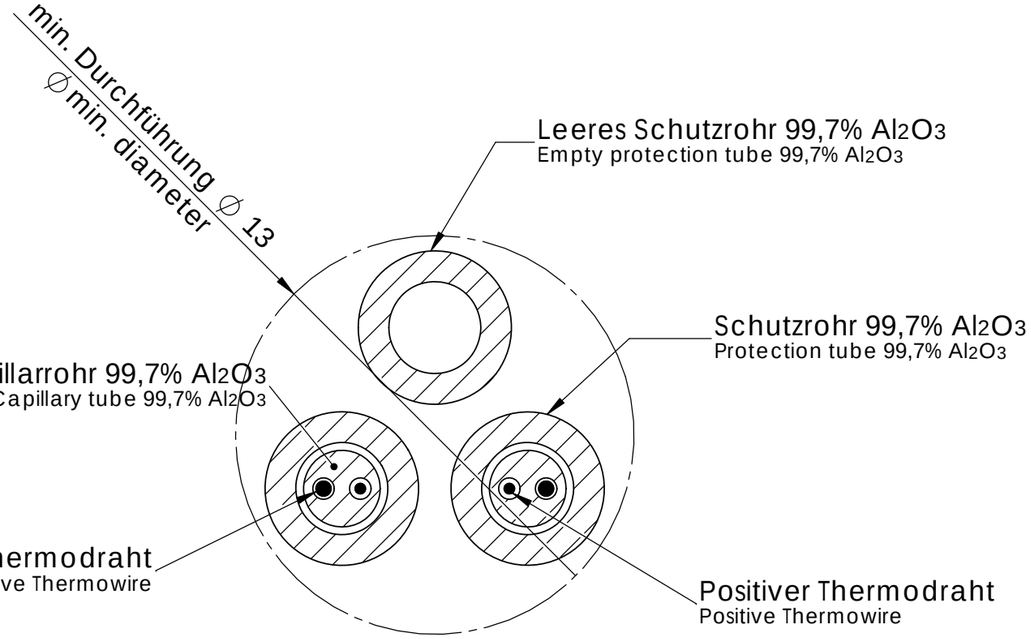

Leeres Schutzrohr 99,7% Al_2O_3
Empty protection tube 99,7% Al_2O_3

Schutzrohr 99,7% Al_2O_3
Protection tube 99,7% Al_2O_3

Kapillarrohr 99,7% Al_2O_3
Capillary tube 99,7% Al_2O_3

Negativer Thermodraht
Negative Thermowire

Positiver Thermodraht
Positive Thermowire

SCHNITT A-A
MAßSTAB 5 : 1

Dichtschraube für Zugang
zum leeren Prüfrohr
Sealing screw for access to
empty SAT tube

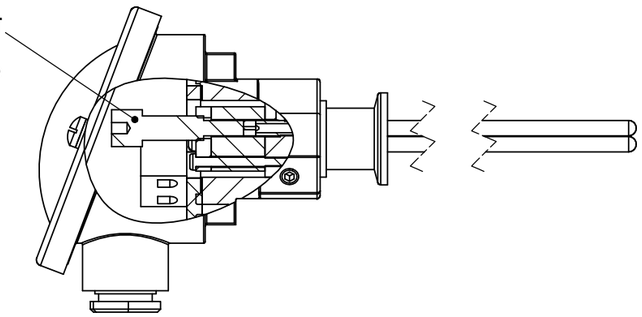

WENN NICHT ANDERS DEFINIERT: BEMASSUNGEN SIND IN MILLIMETER OBERFLÄCHENBESCHAFFENHEIT: TOLERANZEN: LINEAR: WINKEL:	OBERFLÄCHENGÜTE:					ENTGRATEN UND SCHARFE KANTEN BRECHEN
	NAME	SIGNATUR	DATUM			
GEZEICHNET						
GEPRÜFT						
GENEHMIGT						
PRODUKTION						
QUALITÄT				WERKSTOFF:		
				GEWICHT:		

ZEICHNUNG NICHT SKALIEREN | ÄNDERUNG

thermo-control GmbH

BENENNUNG:

Vakuum-Thermoelement

ZEICHNUNGSNR. 13-0503-KF16 | A3

MASSSTAB:1:2 | BLATT 1 VON 1